SYSTÈME DE 19+2 CONVOYEURS

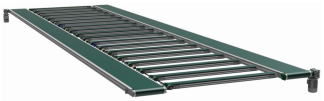

531071	SYSTÈME DE 19+2 CONVOYEURS

CARACTÉRISTIQUES	Destiné à l'emballage dans le monde des fruits et légumes, le système convoyeurs est synchronisé avec le temps de cycle des usines amont et aval et remplit la fonction de stockage temporaire. Les tapis utilisés sont en PVC compatible avec les réglementations FDA.
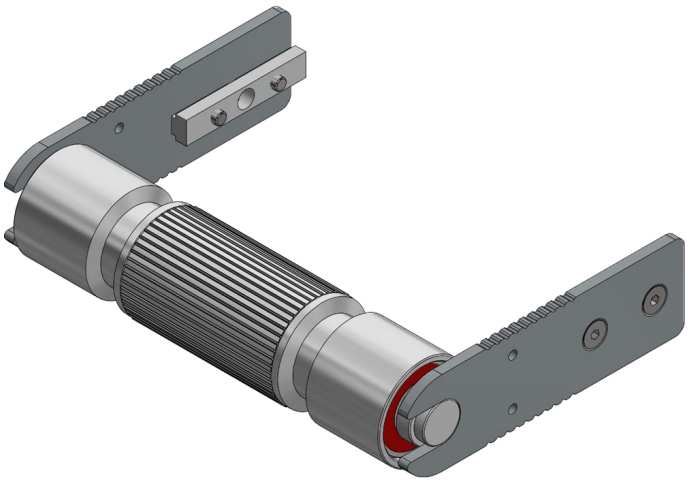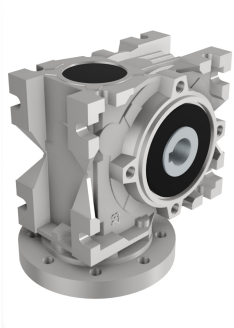
EMPLOI