## RULLIERA CON POSIZIONATORE

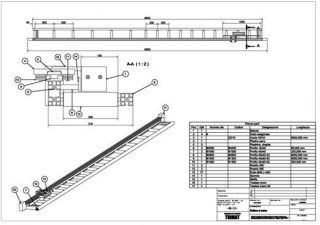

| | |
|---|---|
| **531061** | RULLIERA CON POSIZIONATORE |

| | |
|---|---|
| **CARATTERISTICHE** | Asse lineare con rulliera libera di scorrimento completa di telaio di supporto. Il movimento e' affidato a pulegge dentate e cinghia AT25, montato su una coppia di alberi in acciaio temprato per lo scorrimento delle rotelle. Motorizzazione in asse. |
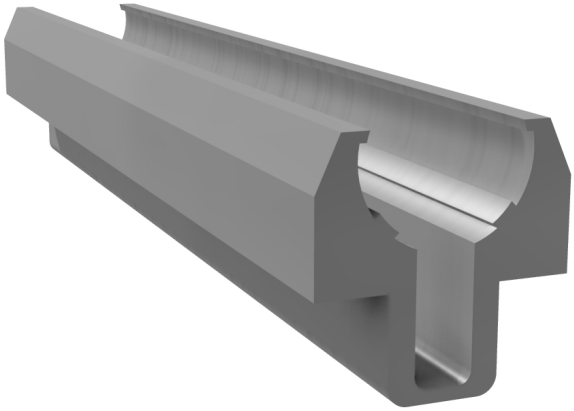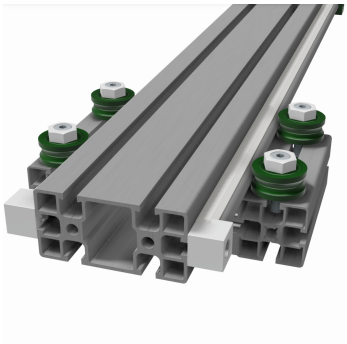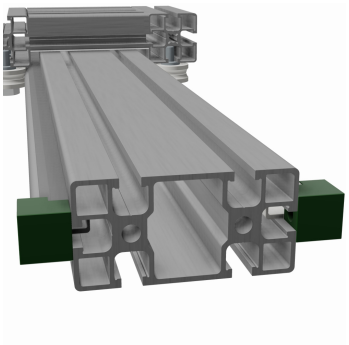
## IMPIEGO