MODULO RETTILINEO 93-1200-190 061-061

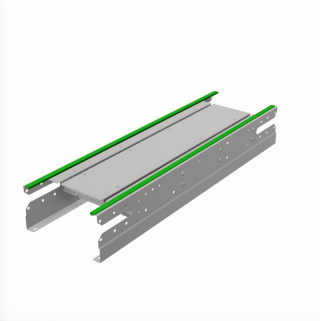

053-L93190	MODULO RETTILINEO 93-1200-190 061-061

NOTE IMPIEGO	portate massime in carico distribuito: 61 kg con riduttore taglia 40 61 kg con riduttore taglia 50 limiti di carico dell'intero nastro trasportatore, non del singolo modulo L3 = larghezza tappeto - 10 L4 = larghezza tappeto + 80

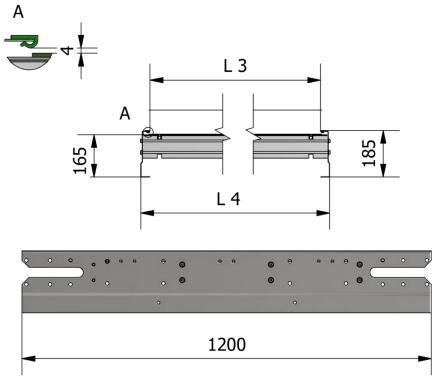
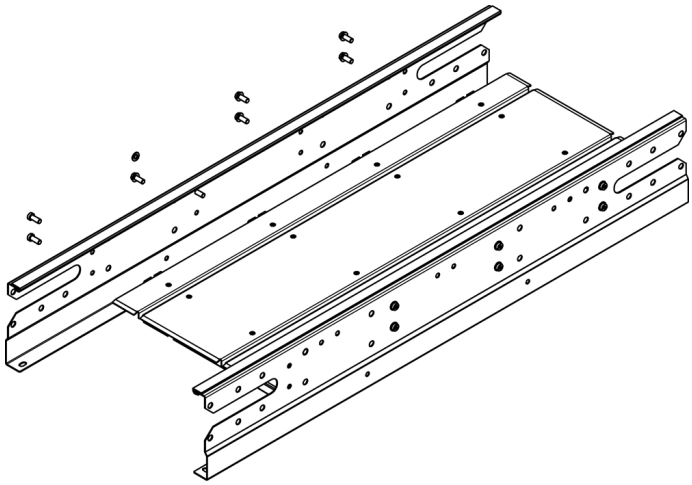
IMPIEGO